Enplas

株式会社エンプラス
重要製品

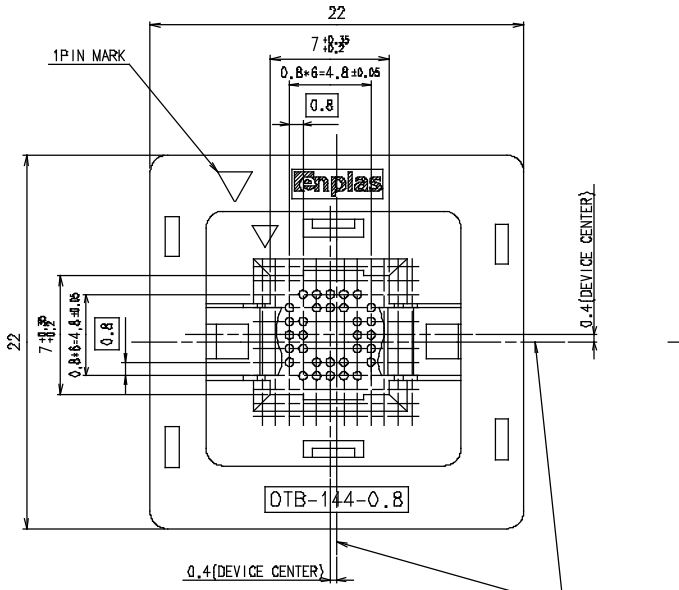

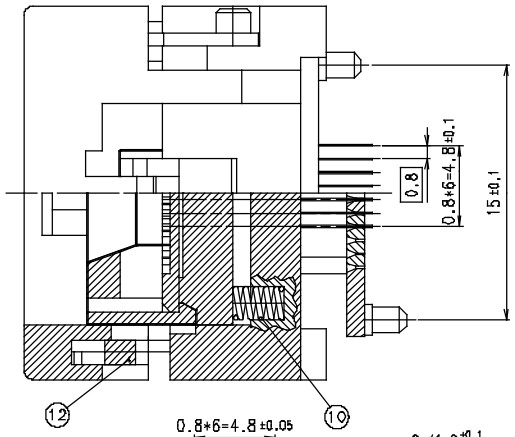

SPECIFICATION 仕様	
CONTACT RESISTANCE 接触抵抗	50 mΩ or less at 10mA (INITIAL)
DIELECTRIC WITHSTANDING VOLTAGE 耐電圧	300 V.A.C for 1 minute
INSULATION RESISTANCE 絶縁抵抗	1000 MΩ or more at 500V.D.C
OPERATING TEMPERATURE 使用温度	-65℃~150℃
RETENTION FORCE 端子抜け強度	4.9N(0.5kg) for 1 minute
INSERTION 挿抜	10000 cycle(MECHANICAL)
ACTUATION FORCE カバー作動力	MAX. 22.5 N (2.3 kg)

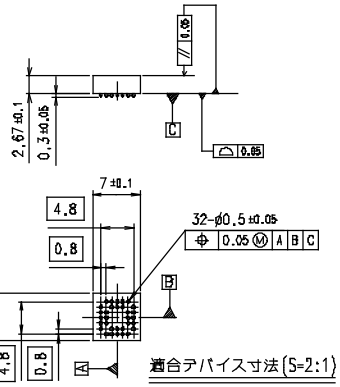

適合デバイス寸法(S=2:1)
MATCHING DEVICE

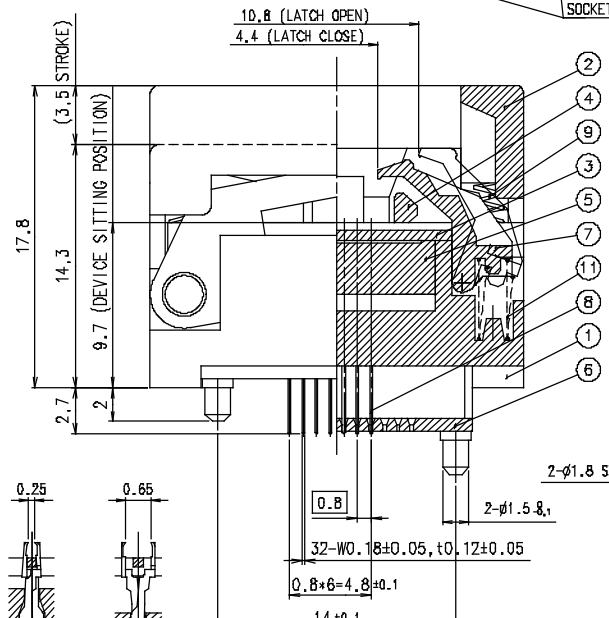

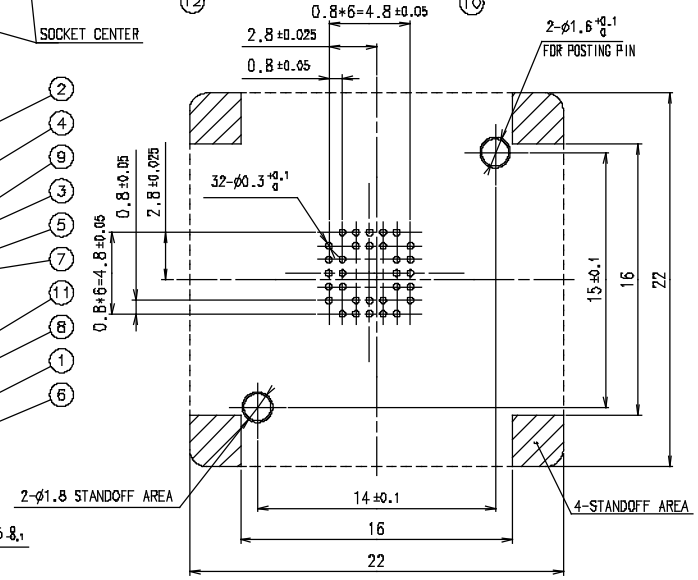

プリント基板取付穴位置
P.C.B PATTERN(TOP VIEW)

ソケットセンターとフットプリント(デバイスセンター)の位置にズレあり。
Foot print is offset compared to socket body centerline.

NOTES
1) コンタクトピン挿入数32ピン (ピン抜き箇所有り)
32 contacts are inserted. (There is depopulated area.)
2) 適合デバイスは参考値となりますので、現物による嵌合確認が必要です。
It is required to check the actual matching detail between the package and socket.

SYN. 符号	CUSTOMER'S PART NO. 顧客品番	DWG. NO. 図番	NAME 品名	MAT'L 材料	Q'TY 個数	REMARKS 備考
12	DTB-144-0.8-01-12	56-110-413-01	LEVER レバー	SUS	4	
11	DTB-144-0.8-01-11	55-112-436-01	COIL SPRING コイルスプリング	SUS	2	for LATCH
10	DTB-144-0.8-01-10	55-112-435-01	COIL SPRING コイルスプリング	SUS	4	for SLIDE PLATE
9	DTB-144-0.8-01-09	55-112-434-01	COIL SPRING コイルスプリング	SUS	4	for COVER
8	DTB-144-0.8-01-08	56-110-412-01	FEDO CONTACT FEDO コンタクト	BeCu	32	
7	DTB-144-0.8-16-02	56-290-529-01	LATCH ラッチ	PES	2	
6	DTB-144-0.8-01-06	55-290-895-01	LOCATER BOARD ロケートボード	PES	1	
5	DTB-144-0.8-01-05	55-290-894-01	SLIDE PLATE スライドプレート	PES	1	
4	DTB-144-0.8-16-01	56-290-528-01	GUIDE ガイド	PES	1	
3	DTB-144-0.8-01-03	55-290-892-01	TOP PLATE トッププレート	PES	1	
2	DTB-144-0.8-01-02	55-290-891-01	COVER カバー	PES	1	
1	DTB-144-0.8-01-01	55-290-890-01	BODY 本体	PES	1	

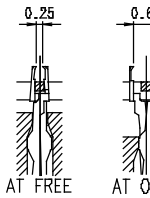

CONTACT-PIN ACTION

A2-A-SP

修正年月日 DATE	修正箇所 REVISIONS	承認 APP.	担当 SIGN

適用 USED FOR	
顧客品番 CUSTOMER'S PART NO.	
一般公差 GENERAL TOLERANCES	±0.3
承認者 APPROVED BY	H.MOGI
検図者 CHECKED BY	H.HIRAIWA
設計者 DESIGNED BY	K.HAYAKAWA
製図者 DRAWN BY	
作成年月日 ISSUED ON	2001/09/29
品名 NAME	DTB-32(144)-0.8-16-00 IC SOCKT
尺度 SCALE	5:1
REV.NO.	a
図番 DRAWING NO.	55-043-536-01 1/1